Montage- und Pflegeanleitung
LED Kosmetikspiegel
KPxx40

Vielen Dank für den Erwerb dieses hochwertigen Deusenfeld LED Kosmetikspiegels.
Um lange Freude an diesem Spiegel zu haben, beachten Sie bitte die folgenden Hinweise und Installationsschritte.

Der Spiegel wird komplett mit allen Befestigungen geliefert, die Sie zum Anbringen benötigen.
In dem Karton befinden sich Schrauben und Dübel.
Bedenken Sie bitte, dass die beigelegten Dübel für normale Betonwände geeignet sind.
Besteht der Untergrund aus anderen Materialien, so verwenden Sie bitte entsprechende Dübel.

Installationsschritte:

1.) Entfernen Sie den Spiegel vorsichtig aus dem Karton/Styroporverpackung.
2.) Entfernen Sie die beiden Fixierschrauben laut Skizze
3.) Benutzen Sie die Befestigungsplatte als Schablone für die Markierung der Bohrlöcher.
4.) Achten Sie darauf, dass die Befestigungsplatte waagerecht steht.
Die Position kann nach Befestigung der Platte nur geringfügig korrigiert werden !
5.) Bohren Sie die passenden Dübel-Löcher in die markierten Stellen an der Wand.
Achten Sie darauf, dass die Löcher nicht zu tief gebohrt werden.
6.) Stecken Sie die Dübel in die Löcher und drücken diese vorsichtig in die Wand.
7.) Nehmen Sie die Befestigungsplatte und befestigen Sie diese mit den Schrauben an der Wand.
Kontrollieren Sie, ob die Platte fest an der Wand sitzt !
8.) Setzten Sie das Wandgehäuse vorsichtig auf die Befestigungsplatte.
9.) Fixieren Sie nun den Spiegel mittels der Fixierschrauben an der Befestigungsplatte.
Benutzen Sie keine Werkzeuge, welche die Oberflächen der Spiegelteile zerkratzen können.

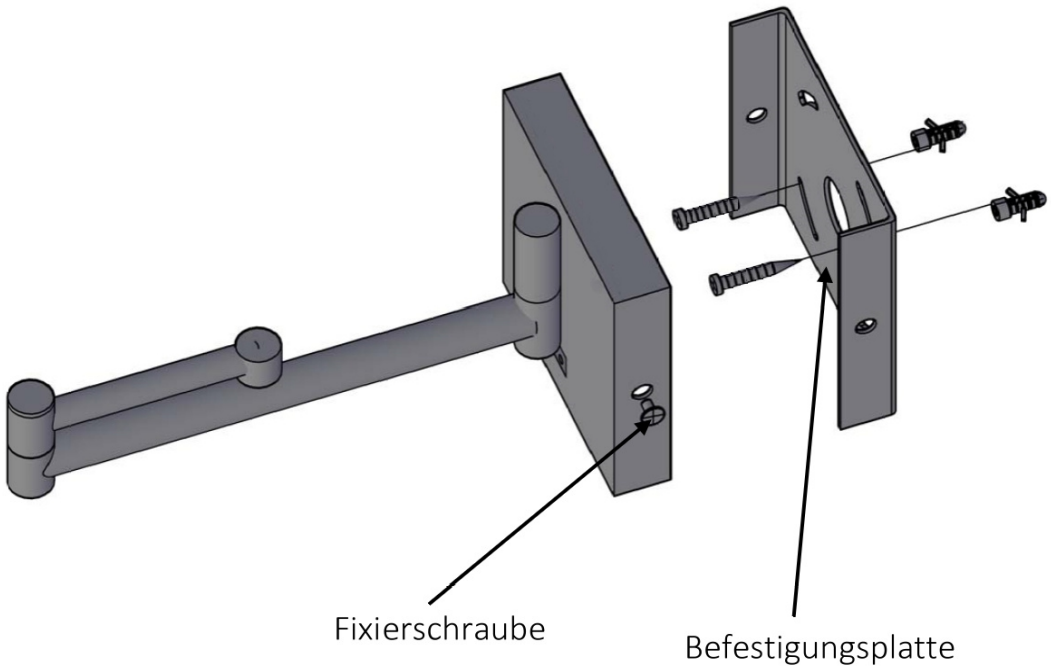

Pflegehinweise:

- Entfernen Sie Flecken, Spritzer und Tropfen nur mit einem trockenen, weichen Tuch.
- Verwenden Sie keine aggressiven Reiniger oder Scheuermittel !
- Kosmetika und Fettrückstände können mit einem befeuchteten Mikrofasertuch oder Fensterleder ohne Zusatz von Reinigungsmitteln entfernt werden.
- Vermeiden Sie den direkten Kontakt des Spiegels mit Wasser !
- Es wird keine Haftung für Material -und Oberflächenschäden übernommen, die durch unsachgemäße Behandlung oder Pflege entstanden sind !

Hinweise zur Entsorgung:

Spiegel:

Bitte entsorgen Sie den Spiegel nicht mit dem Hausmüll, sondern bringen Sie den Spiegel zur Entsorgung gemäß dem Elektro- und Elektronikgerätegesetz zu den dafür vorgesehenen Rücknahmestellen (z.B. kommunale Sammelstellen / Recyclinghöfe).
Durch die fachgerechte Entsorgung helfen Sie mit, Ressourcen zu schützen und vermeiden mögliche negative Auswirkungen auf die Umwelt.
Für weitere Informationen kontaktieren Sie bitte die Verkaufsstelle des Produktes.