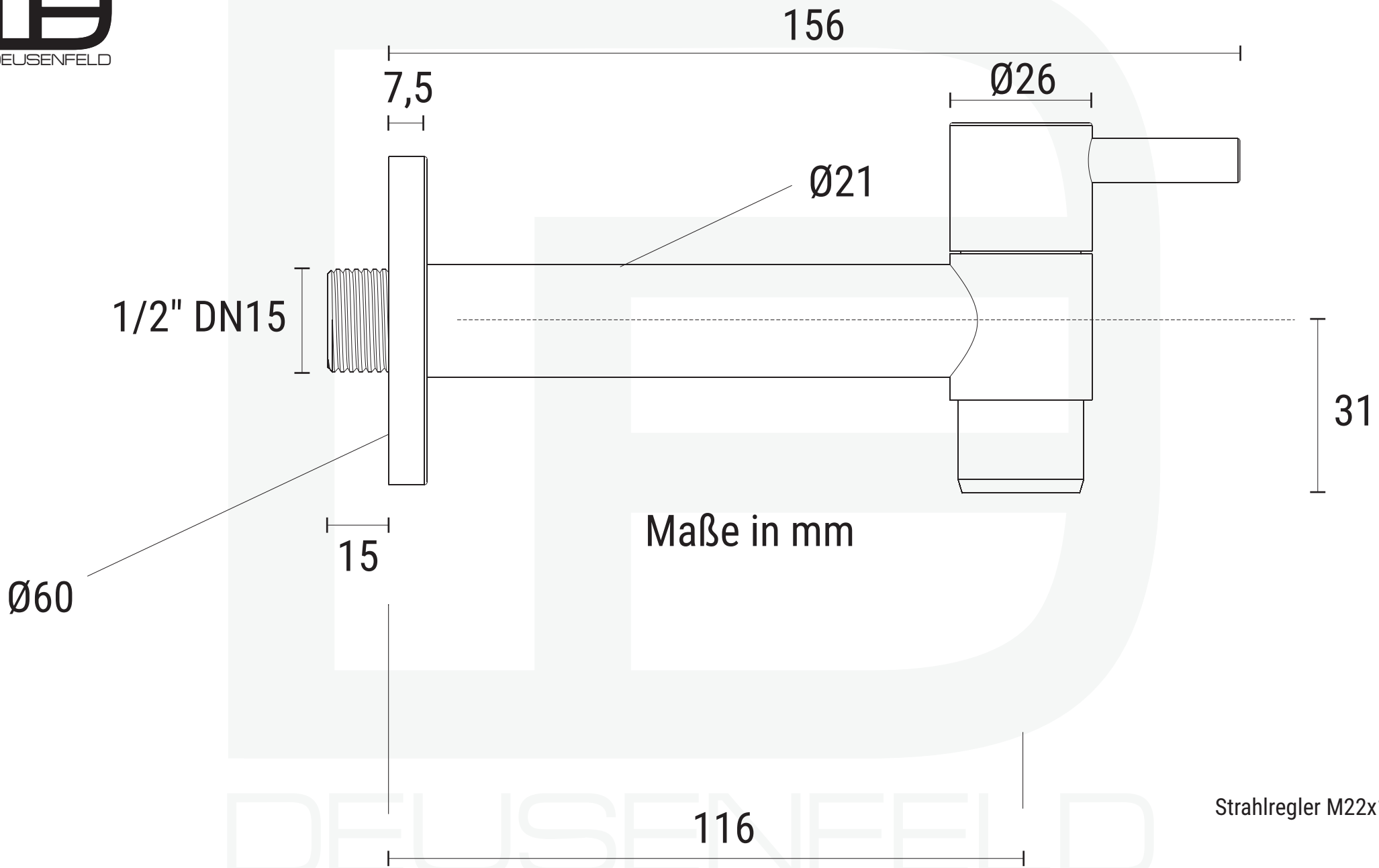

Strahlregler M22x1

©DEUSENFELD