alle Maße in mm

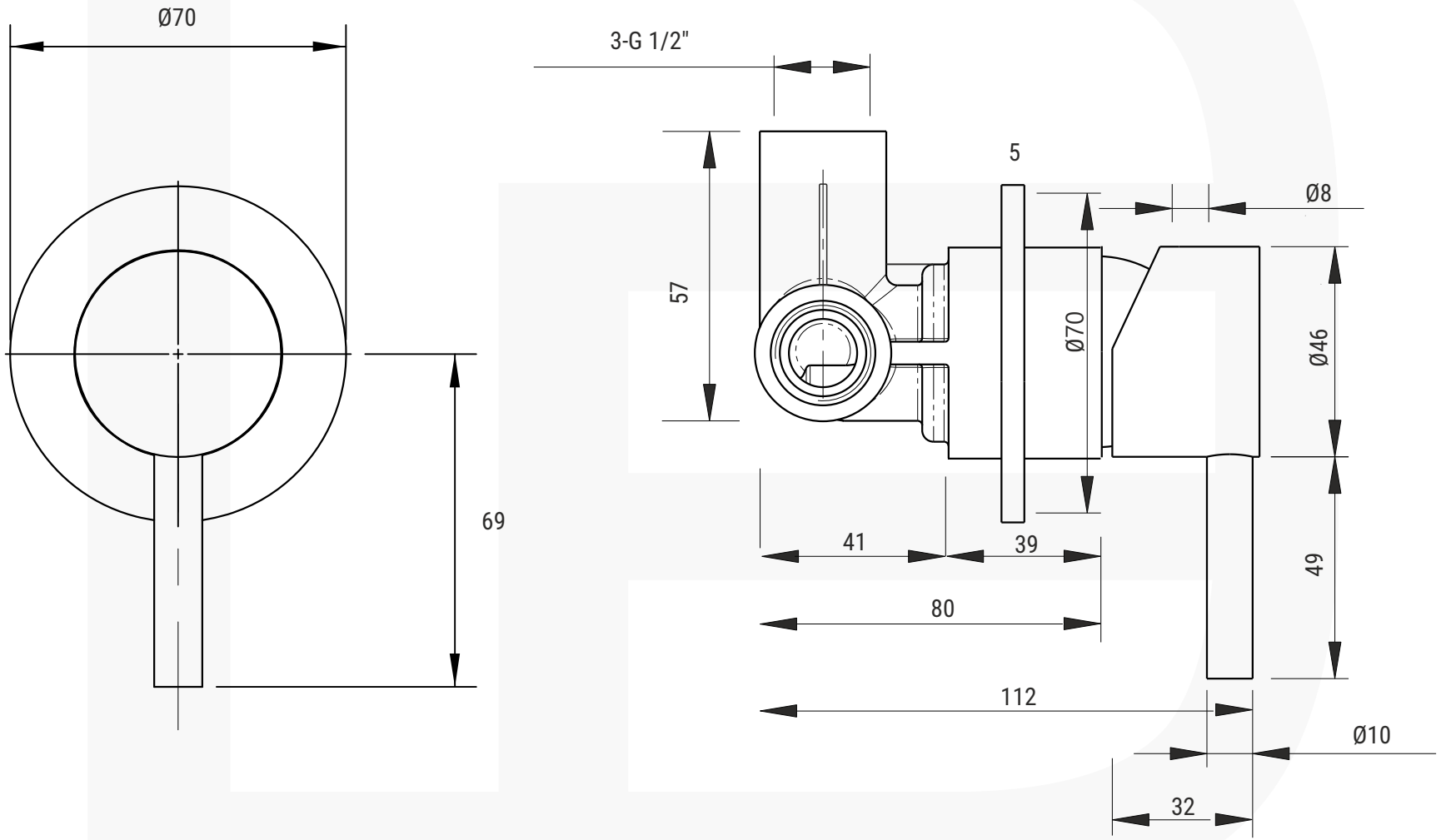

Unterputz Hebelmischer

©DEUSENFELD